改正後の申込みが可能な世帯構成の範囲

申込者、申込者の配偶者、申込者のライフパートナー等及びこれらの者の３親等内の親族
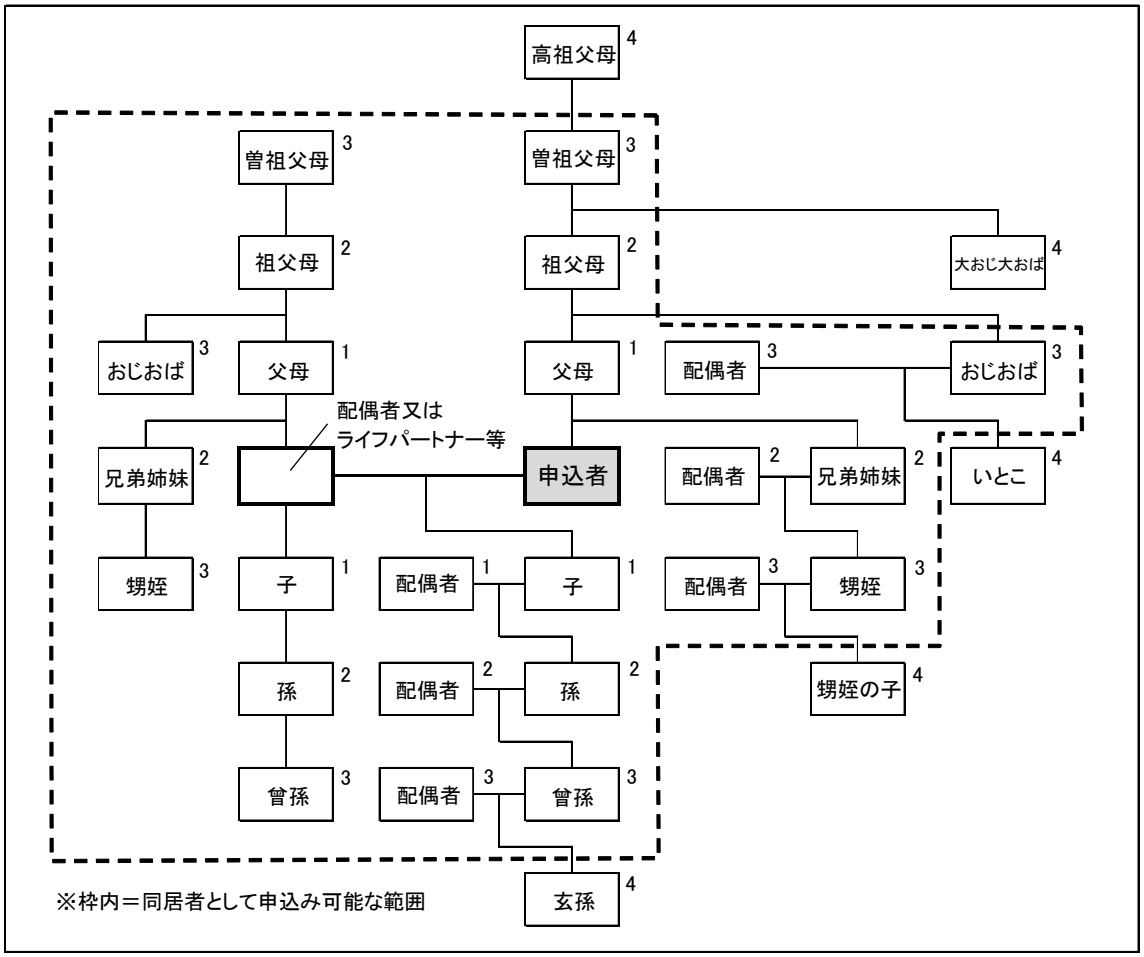
（※右上の数字は申込者、申込者の配偶者又は申込者のライフパートナー等から見た親等数）